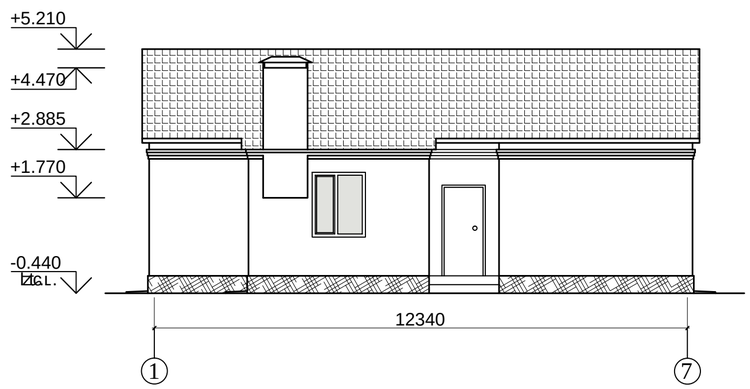

Фасад 1-3

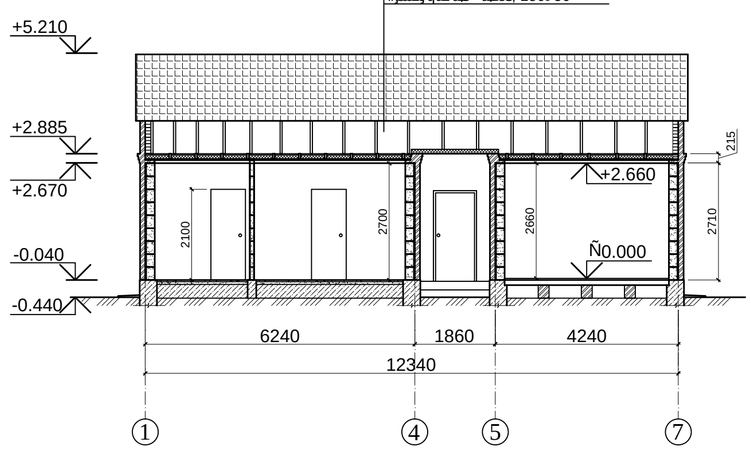

Разрез 1-1

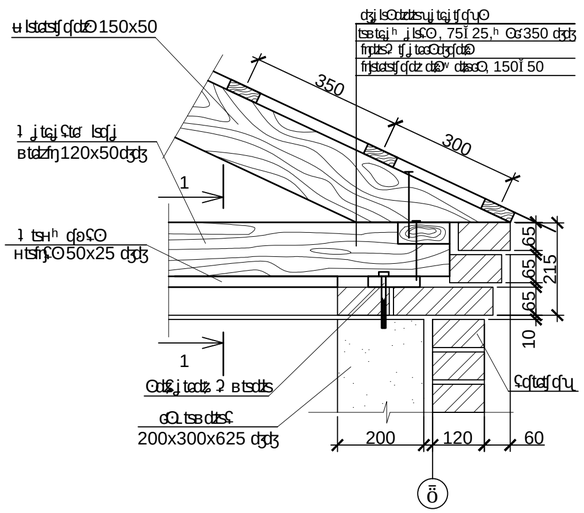

Узел 1

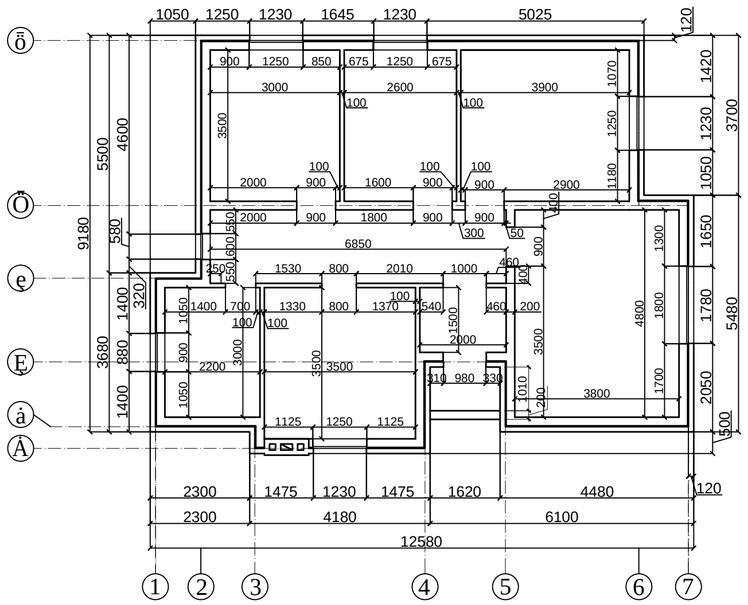

План 1-3

Экспликация помещений

Номер помещения	Площадь, м²
1 Коридор	18.24
2 Гостиная	13.65
3 Спальня	9.1
4 Спальня	10.5
5 Кладовая	11.64
6 Ванная	12.25
7 Кладовая	6.6
8 Веранда	3.0

Общая площадь = 85.0 м²

Жилая площадь = 51.49 м²

1-1

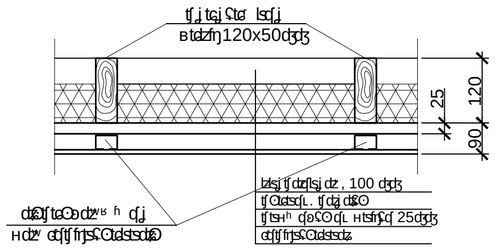

Узел 2

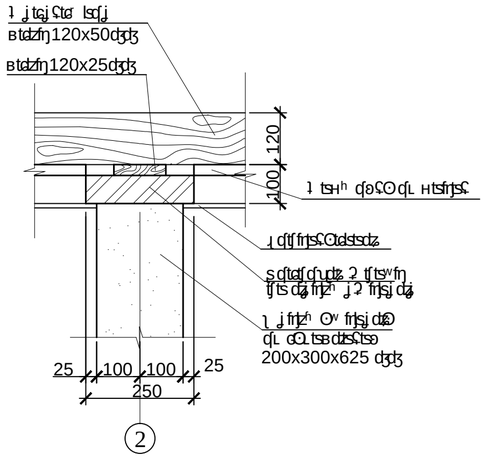

Примечания:

1. Фундаменты — ленточные из бетонных блоков по ГОСТ 13579-78 на цементно-песчаном растворе марки М50. Гидроизоляция — двойная обмазочная битумной мастикой.
2. Наружные стены — газобетонные блоки марки D500 толщиной 300 мм на клеевом растворе. Внутренние перегородки — газобетонные блоки толщиной 100 мм.
3. Перемычки — железобетонные по серии 1.038.1-1 в зависимости от ширины проема.
4. Кровля — скатная, стропильная система из брусьев 150x50 мм, обрешетка 25x100 мм. Утеплитель — минеральная вата 200 мм. Пароизоляция — пленка.
5. Полы — по грунту: бетонная подготовка 100 мм, утеплитель — пенополистирол 100 мм, цементно-песчаная стяжка 40 мм, покрытие — ламинат.
6. Окна — ПВХ, двойной стеклопакет, сопротивление теплопередаче не менее 0,75 м²·°С/Вт. Двери входные — металлические, утепленные.

Изм.	Кол.уч.	Лист	№ док.	Подп.	Дата

Стадия	Лист	Листов

Согласовано

Взам. инв. №

Подп. и дата

Инв. № подл.

Формат А2