Заказ: 070304

ИНДИВИДУАЛЬНЫЙ ЖИЛОЙ ДОМ
по ул. Октябрьской,58
г. Батайск

Заказчик: Смолянинова Н.П.
Стадия: ЭП
Комплект: АР

г.Батайск, 2004г.

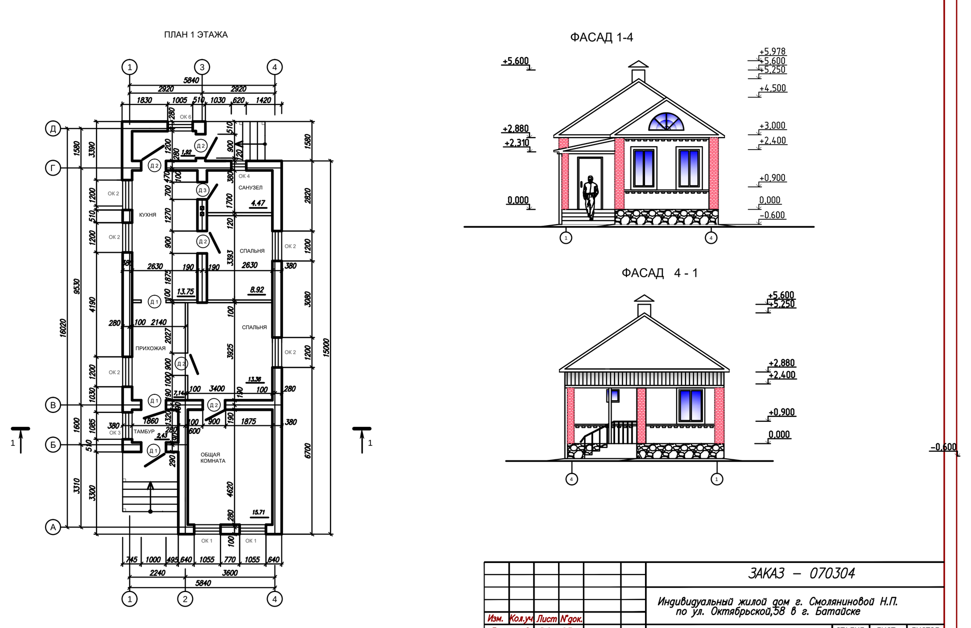

ЗАКАЗ – 070304

Индивидуальный жилой дом г. Смоляниновой Н.П. по ул. Октябрьской,58 в г. Батайске

Изм.	Кол.уч	Лист	N°док.
Проектиров.	Ревин С.П		
Архитектор	Титомиров Н.Н		
Инженер	Круляков Р.А.		
Н.Контр.	Титомиров Н.Н		

Индивидуальный жилой дом — СТАДИЯ ЭП, ЛИСТ 5, ЛИСТОВ 10

План 1 этажа,фасады 1–4,4–1

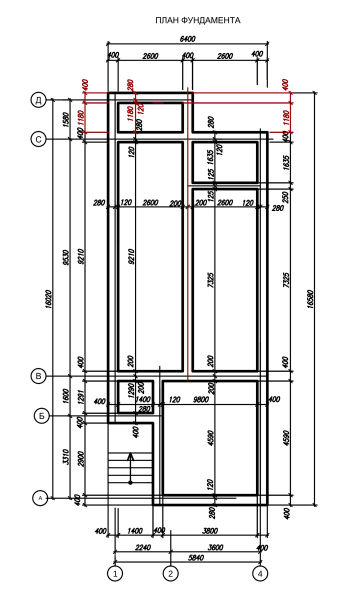

СПЕЦИФИКАЦИЯ ДЕРЕВЯННЫХ ЭЛЕМЕНТОВ ДЛЯ УСТРОЙСТВА КРЫШИ

МАРКА ПОЗ.	ОБОЗНАЧЕНИЕ	НАИМЕНОВАНИЕ	КОЛ–ВО ПМ	КОЛ–ВО м3	ПРИМЕ–ЧАНИЕ
1		МАУЭРЛАТ 150Х150	30	0,675	
2		СТРОПИЛА 50Х150	125	0,94	
3		ЗАТЯЖКИ 50Х150	14	0,11	
4		СТОЙКИ 50Х100	28	0,14	
5		КОБЫЛКИ 40Х100	38	0,15	
6		ОПОРНЫЙ БРУС 60Х100	14	0,084	
7		ПОТОЛОЧНЫЕ БАЛКИ 50Х150	76	0,57	
8		ЛОБОВАЯ ДОСКА 30Х150	45	0,2	
9		КОНЬКОВЫЙ ПРОГОН 50Х200	15	0,15	
	ИТОГО:			5,78	
		ОБРЕШЕТКА 35Х35 **			

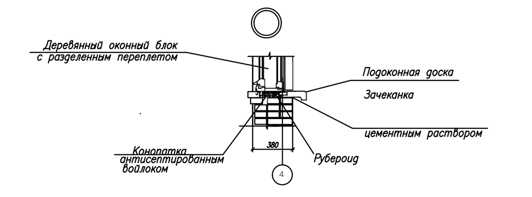

ЗАКАЗ – 070304

Индивидуальный жилой дом г. Смоляниновой Н.П. по ул. Октябрьской,58 в г. Батайске

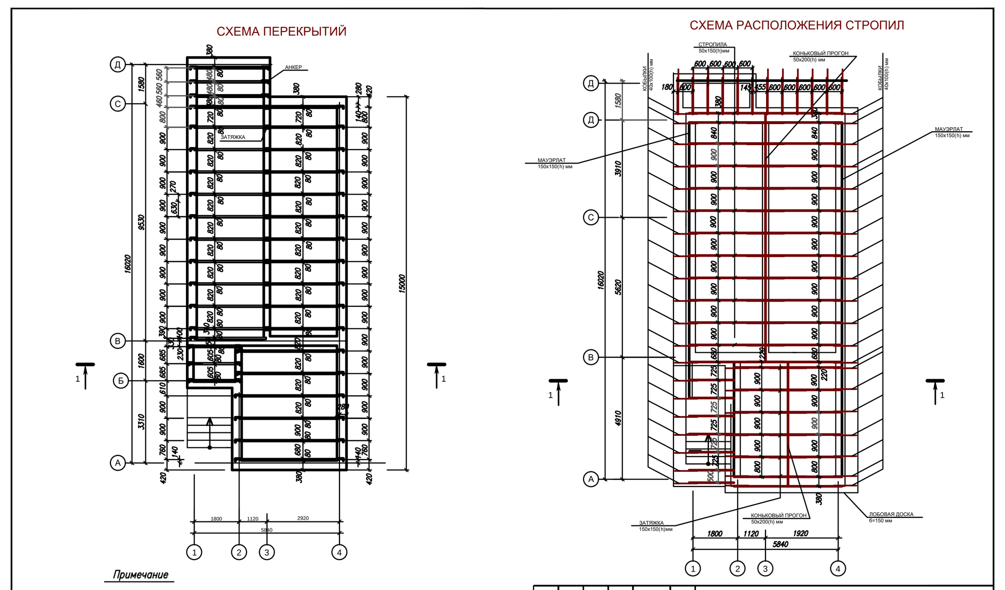

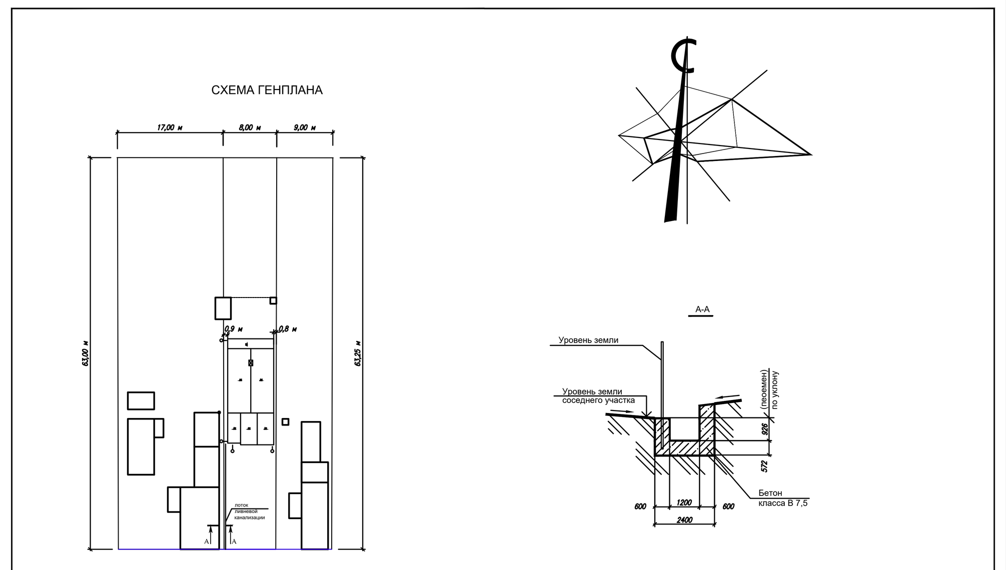

ЗАКАЗ – 070304

Индивидуальный жилой дом г. Смоляниновой Н.П. по ул. Октябрьской,58 в г. Батайске

Изм.	Кол.уч	Лист	N°док.
Проектиров.	Ревин С.П		
Архитектор	Титомиров Н.Н		
Инженер	Круляков Р.А.		
Н.Контр.	Титомиров Н.Н		

Индивидуальный жилой дом — СТАДИЯ ЭП, ЛИСТ 3, ЛИСТОВ 10

Схема генплана и узел

ОБЩИЕ РЕКОМЕНДАЦИИ

13. Проект выполнен на основании задания заказчика.
14. Проект разработан для условий строительства в III – В климатическом районе с расчетной температурой наружного воздуха –22 о С, вес снегового покрова 0.5 Кпа, III ветровой район по СНиП 2.01.07–85*.
15. Здание относится ко II–й степени огнестойкеости.
16. За относительную отметку 0.000 принят уровень чистогопола первого этажа соответствующий абсолютной отметке +6.67 по данным топосьемки.
17. Наружные стены жилого дома выполнить из кирпича М "100" на растворе М"50".
18. При кладке стен в дверных и оконных проемах заложить деревянные пробки 120х120х65 мм. не менее двух с каждой стороны проема для крепления коробок.
19. Перекрытия выполнить из сборных железобетонных плит (возможен вариант устройства перекрытий по балкам. Монолитные участки перекрытий расчитать при выполнеии рабочей документации.
20. Покрытие кровли – металлочерепица, возможен "ондулин" для покрытия террас. Крыша четырехскатная из наклонных стропил, стоек, подкосов, обрешетки, кобылок, расчитана на нормативную снеговую нагрузку 150 кг/кв.м.
21. Предусмотреть устройство желобов для отвода воды в открытый лоток ливневой канализации (см. лист N1).
22. Электроснабжение от городских электрических сетей с напряжением 380(220). Подключение от мачт воздушной сети электроснабжения.
23. Отопление от котла на газовом топливе. Проектную документацию на систему отопления согласовать с соответствующими органами.
24. Вентиляция жилых комнат имеет сквозное и частично– угловое проветривание. Возможно устройство систем кондиционирования воздуха на весь дом ("Сплит–система").
25. Канализация предусмотрена через устройство на участке застройки выгребной ямы прямоугольного сечения (см. листN1).
26. Столярные изделия – оконные переплеты двойные, для районов с расчетной температурой наружного воздуха –30 оС и –40 оС, двери щитовые – индивидуального изготовления.
27. Внутренняя и наружная отделка – облицовка кирпичем (по желанию заказчика, возможен вариант с применением штукатурки).
28. Наружные стены выполнены из облицовочного кирпича с расшивкой раствором или "бесшовной" кладкой.
29. Жилые комнаты по усмотрению заказчика облицовываются современными декоративными штукатурками или оклеиваются обоями. Во вспомогательнеых помещениях применяется облицовка декоративной плиткой, строганные деревянные детали и изделия покрываются лаком или олифой.
30. Возможно заполнение оконных и дверных проемов изделиями из металло–пластика.
31. Проектом предусмотрен вариант пола из шпунтованных досок по лагам и прогонам, с последующим устройством паркетных или ламинатных полов.

Строительно–монтажные работы выполнять в соответствии с проектом производства работ, составленным организацией осуществляющей строительство и указаний настоящего проекта.

В соответствии с действующими нормами НРБ–96 в процессе строительства заказчик обеспечивает контроль радиационного фона местности и радиологический контроль поступающих конструкций, материалов, изделий. Данные о замерах (точка, уровень, дата, исполнитель, N прибора) заносятся в журнал производства работ.
Перед вводом здания в экввлуатацию, необходимо произвести радиологический контроль всех помещений здания.

ЗАКАЗ – 070304

Индивидуальный жилой дом г. Смоляниновой Н.П. по ул. Октябрьской,58 в г. Батайске

Изм.	Кол.уч	Лист	N°док.
Проектиров.	Ревин С.П		
Архитектор	Титомиров Н.Н		
Инженер	Круляков Р.А.		

Индивидуальный жилой дом — СТАДИЯ АР, ЛИСТ 4, ЛИСТОВ 20

ОБЩИЕ ДАННЫЕ

СПЕЦИФИКАЦИЯ ОКОН

МАРКА ПОЗ.	ОБОЗНАЧЕНИЕ	НАИМЕНОВАНИЕ	РАЗМЕР ПРОЕМА	КОЛ. ШТ.	МАССА КГ	ПРИМЕ–ЧАНИЕ
ОК–1	Индивид.	ОР 15–10	1500х1055	2		
ОК–2	Индивид.	ОР 15–12	1500х1200	5		
ОК–3	Индивид.	ОР 12–10	1230х1085	1		
ОК–4	Индивид.	ОР 0,6–0,6	620х620	1		
ОК–5	Индивид.	ОР 0,7–0,14	715х1440	1		
ОК–5	Индивид.	ОР 0,7–0,14	1005х1290	1		

СПЕЦИФИКАЦИЯ ДВЕРЕЙ

МАРКА ПОЗ.	ОБОЗНАЧЕНИЕ	НАИМЕНОВАНИЕ	РАЗМЕР ПРОЕМА	КОЛ. ШТ.	МАССА КГ	ПРИМЕ–ЧАНИЕ
Д 1	ГОСТ 6629–88	ДГ 21–10	2070х1000	3		
Д 2	ГОСТ 6629–88	ДГ 21–9	2070х900	4		
Д 3	ГОСТ 6629–88	ДГ 21–7Л	2070х700	1		

Примечание: Применяются перемычки типа ПБ (перемычки брусковые), из перемычек типа ПБ предусмотрено два варианта армирования (с напрягаемой и ненапрягаемой продольной арматурой), следует применять преимущественно предварительно напряженные.

ГАБАРИТНЫЕ СХЕМЫ ОКОН И ДВЕРЕЙ

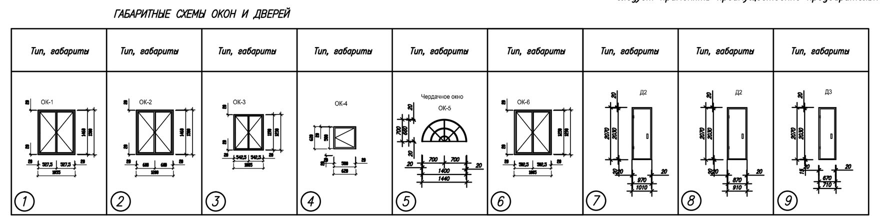

ВЕДОМОСТЬ ПЕРЕМЫЧЕК

МАРКА ПОЗ.	СХЕМА СЕЧЕНИЯ несущая	СХЕМА СЕЧЕНИЯ не несущая	КОЛ. ТИПОВ, ПРОЕМОВ	МАРКА ПЕРЕМЫЧКИ, ОСНОВНЫЕ РАЗМЕРЫ (L) Х (b) Х (h)
ПР–2	1 2		10	1 3ПБ25–8 1290х120х220 2 3ПБ25–8 –"–
ПР–3	3 2 1		7	1 3ПБ25–8 1290х120х220 2 2ПБ25–3 1290х120х140 3 2ПБ25–3 –"–

СПЕЦИФИКАЦИЯ ПЕРЕМЫЧЕК НА ОБЬЕКТ

МАРКА ПОЗ.	ОБОЗНАЧЕНИЕ	НАИМЕНОВАНИЕ	КОЛ–ВО ШТ.	МАССА КГ	ПРИМЕ–ЧАНИЕ
П2	ГОСТ 948–84	1ПБ13–1	20		
П3	ГОСТ 948–84	1ПБ16–1	21		
	ВСЕГО:				

ЗАКАЗ – 070304

Индивидуальный жилой дом г. Смоляниновой Н.П. по ул. Октябрьской,58 в г. Батайске

Изм.	Кол.уч	Лист	N°док.
Проектиров.	Ревин С.П		
Архитектор	Титомиров Н.Н		
Инженер	Круляков Р.А.		
Н.Контр.	Титомиров Н.Н		

Индивидуальный жилой дом — СТАДИЯ АР, ЛИСТ 10, ЛИСТОВ 10

Спецификация элементов .

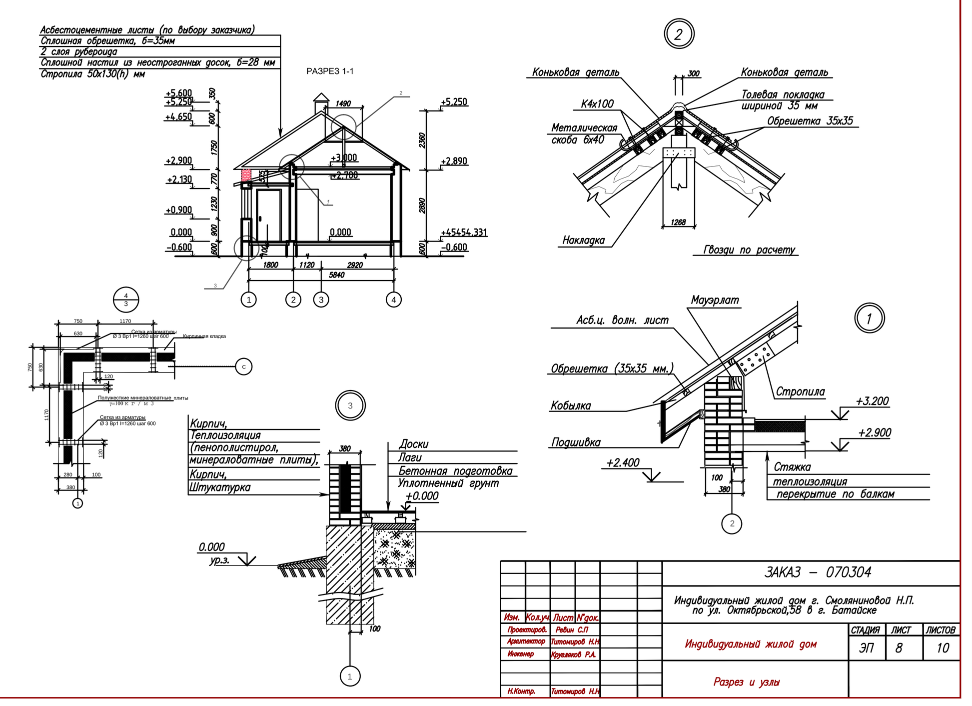

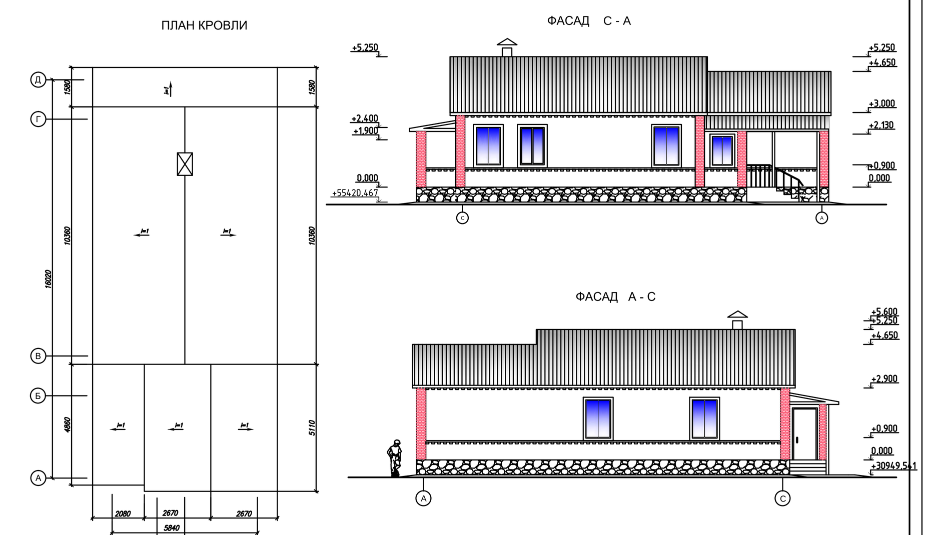

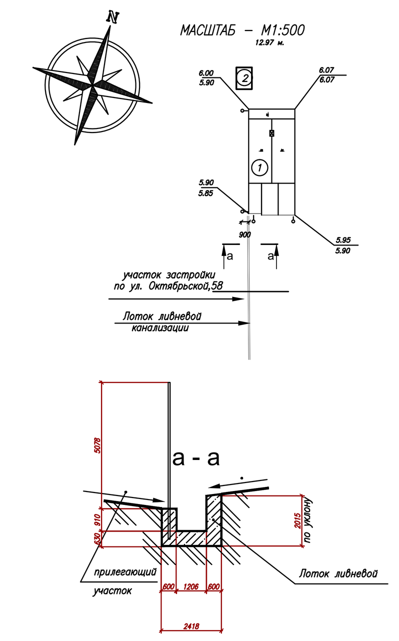

ОСНОВНЫЕ СТРОИТЕЛЬНЫЕ ПОКАЗАТЕЛИ

NN п/п	НАИМЕНОВАНИЕ	ед.изм.	показатели	примечания
1	ПЛОЩАДЬ УЧАСТКА	га	0,054	549,60 м2
2	ПЛОЩАДЬ ЗАСТРОЙКИ	м2	55,87	
3	СТРОИТЕЛЬНЫЙ ОБЪЕМ	м3	268,00	
4	ЖИЛАЯ ПЛОЩАДЬ	м2	38,00	
5	ОБЩАЯ ПЛОЩАДЬ	м2	67,71	
	планировочный коэффициент К1	м2	0,55	

ЭКСПЛИКАЦИЯ ЗДАНИЙ И СООРУЖЕНИЙ

1. Проектируемый жилой дом
2. Существующее строение

ИСХОДНЫЕ ДАННЫЕ

Проект индивидуальново жилово дома по ул. Октябрьской разработан на основании:
1. Постановления Мэра г. Батайска N _______ от "_____" _______2002 г.
2. Договора на проектированиес г. Гусейновым М.Г. от 07.08.2002 г.
3. Архитектурно–планировочного задания N _____ от "_____" ________ 2002 г.

ЗАКАЗ – 070304

Индивидуальный жилой дом г. Смоляниновой Н.П. по ул. Октябрьской,58 в г. Батайске

Изм.	Кол.уч	Лист	N°док.
Проектиров.	Ревин С.П		
Архитектор	Титомиров Н.Н		
Инженер	Круляков Р.А.		
Н.Контр.	Титомиров Н.Н		

Индивидуальный жилой дом — СТАДИЯ АР, ЛИСТ 2, ЛИСТОВ 10

Генеральный план и топосьемка участка застройки