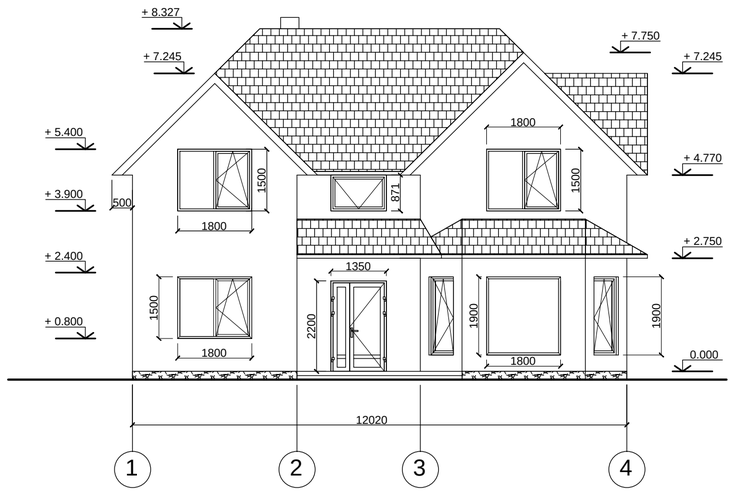

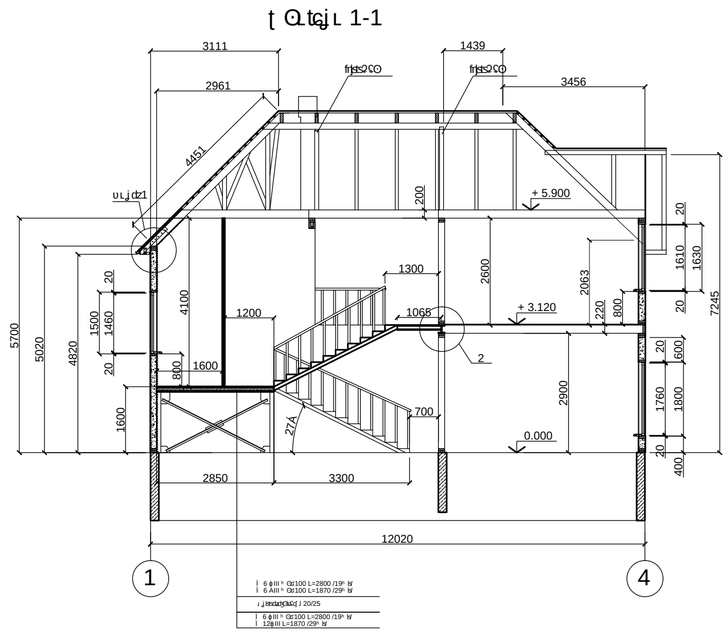

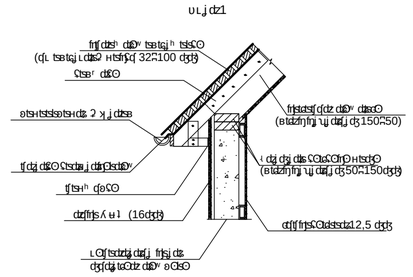

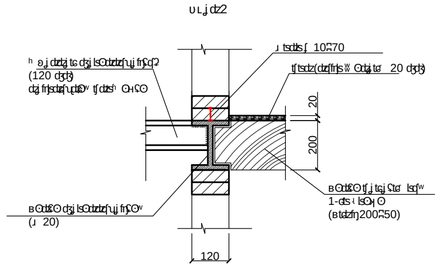

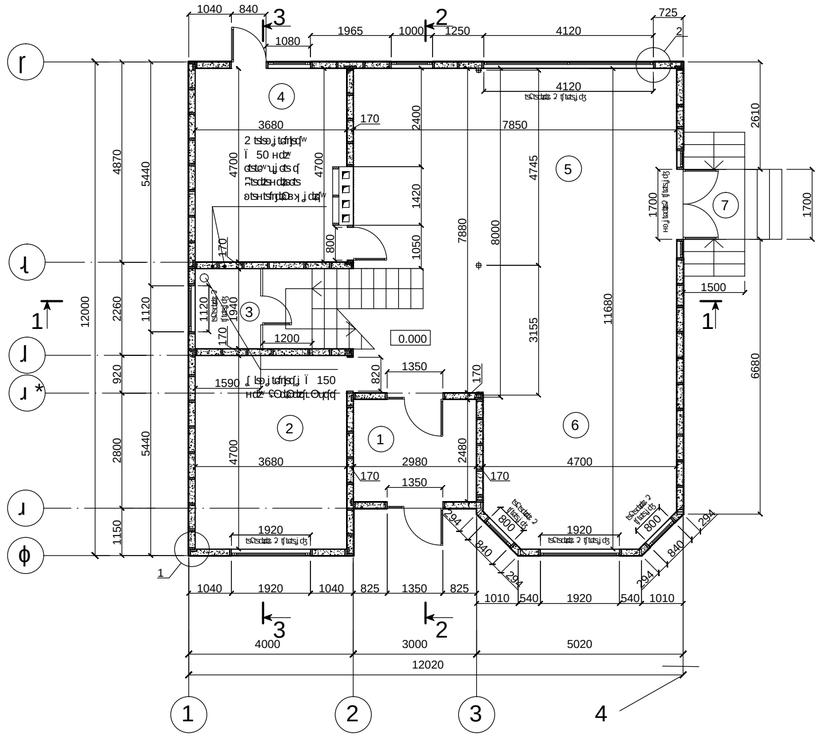

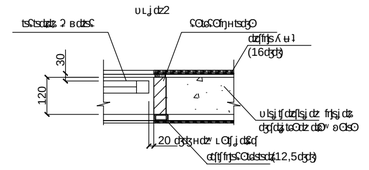

1.	Общая площадь	7,71
2.	в тч общая площадь	17,46
3.	в тч площадь лоджий	3,14
4.	Жилая площадь	17,46
5.	Площадь квартиры	37,16
6.	Площадь квартиры	35,21
7.	Высота помещения	2,55

Изм.	Кол.уч.	Лист	N док.	Подп.	Дата

Стадия	Лист	Листов

Согласовано

Взам. инв. N

Подп. и дата

Инв. N подл.

Формат А2